Istruzioni di montaggio portatarga **Integra KTM / KTM Integra** taillight mounting instructions

A

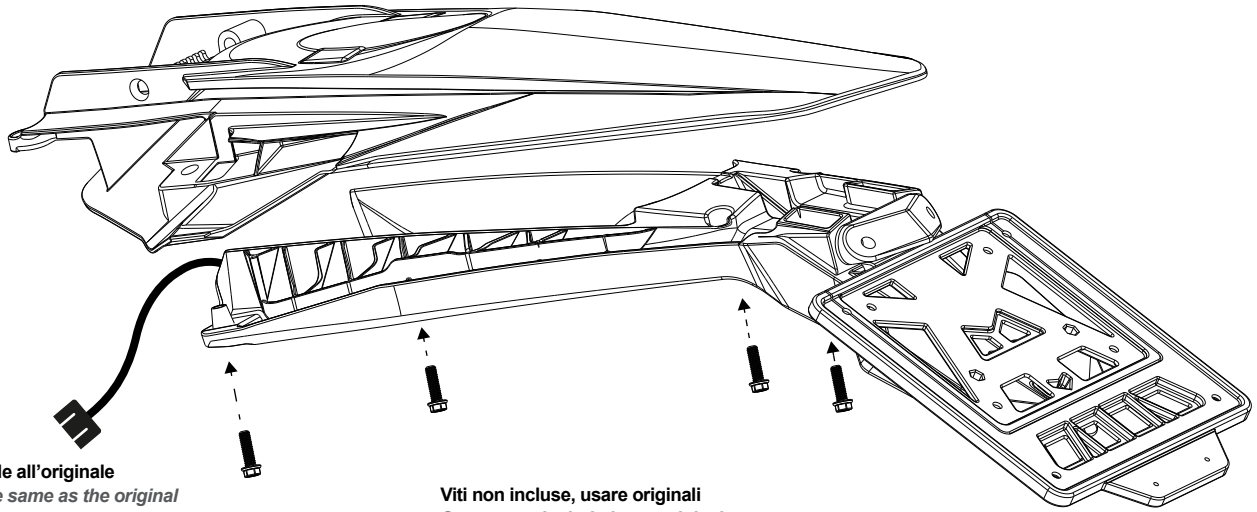

Il connettore è uguale all'originale
The connector is the same as the original

Viti non incluse, usare originali
Screws not included, use originals

B

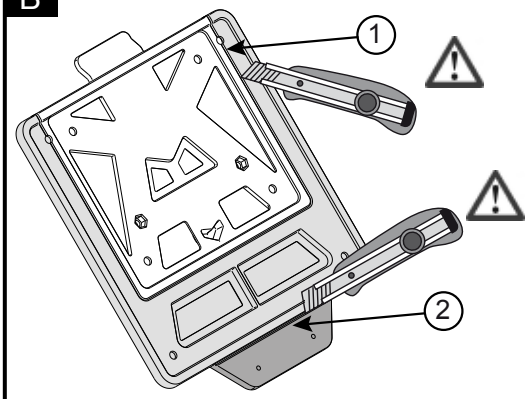

1 Tagliare lungo la sede indicata per ricavare il supporto targa ciclomotore
2 Tagliare lungo la sede indicata per eliminare il supporto catadiottro
Attenzione !! Fare eseguire queste operazioni esclusivamente da personale qualificato

Fissare la targa sul supporto opportuno per mezzo dei 4 fori.

1 Cut along the indicated groove to obtain the moped support plate.
2 Cut along the indicated groove to remove the reflector support.
Warning !! These operations must be performed only by qualified personnel.
Faster the license plate on the support through the 4 holes.

C

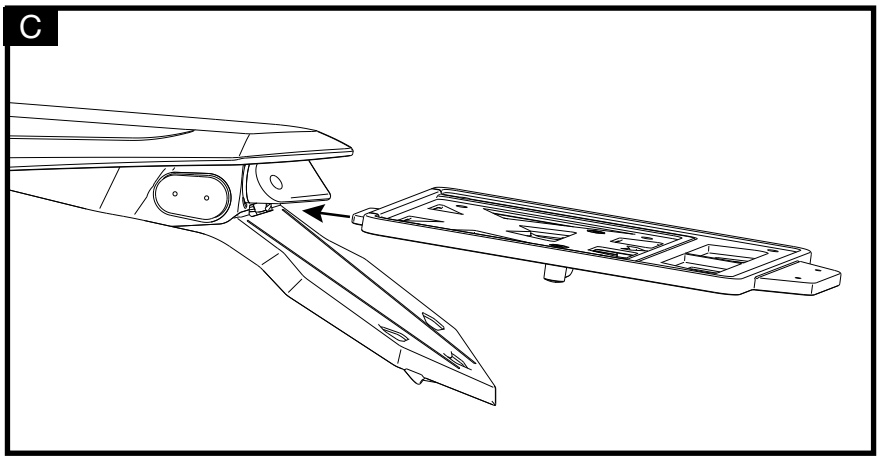

Inserire la linguetta nella feritoia presente sotto al fanale
Insert tab into slot located under the light

D

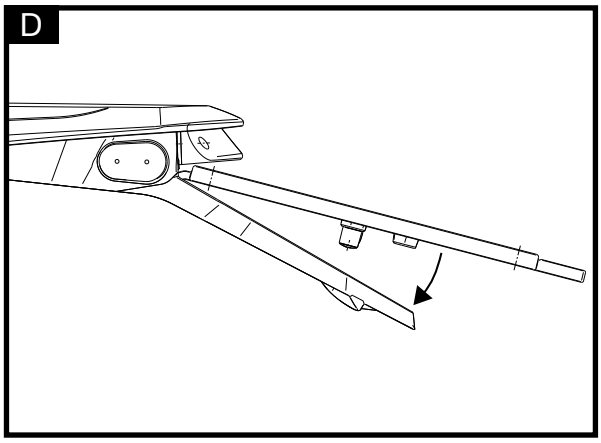

Adagiare il supporto targa nelle apposite sedi
Lay the plate holder in their appropriate spaces

E

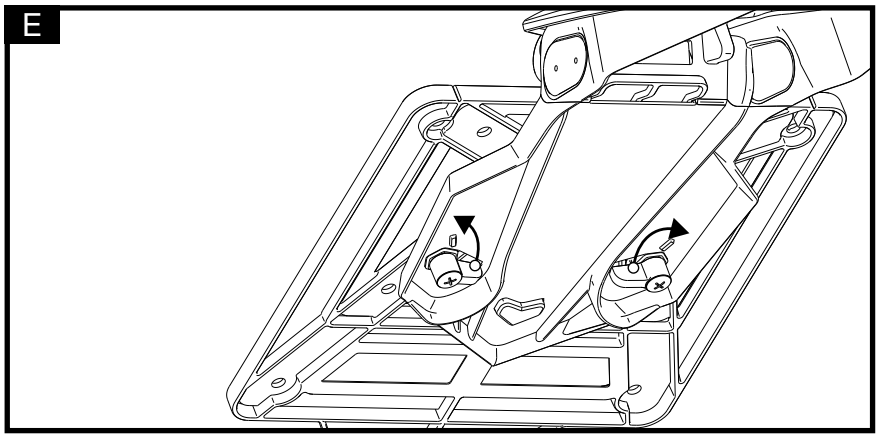

Ruotare le due chiusure di bloccaggio sino ad oltrepassare i fermi di sicurezza.
Rotate the two locking clips until you pass beyond the safety locks.

Made in Italy

Rtech non risponde per i danni causati dall'incorretto utilizzo dei propri prodotti.
Buon divertimento con i nostri prodotti!

Rtech does not hold itself responsible for any damage caused by the incorrect use of the product.
Happy riding with our products!

Via Armentarezza,5
33040 Premariacco (UD) Italia
Tel. +39 0432 1616700
info@rtechmx.com

ISTR-PTINTGKTM20