# elite

## RUOTE / *WHEELS*

Anteriore / ***Front***
**21"X 1.60"**

Posteriore / ***Rear***
**19"X 1.85"**
**19"X 2.15"**
**18"X 2.15"**

Anteriore / ***Front***
**19"X1.60"**

Posteriore / ***Rear***
**16"X 1.85"**

## COSTRUZIONE / *CONSTRUCTION*

Lavorazioni CNC studiate per ottenere la massima riduzione di peso
***CNC machining developed to obtain the maximum lightweight***

Mozzo in lega aereonautica 6082 T6, completamente ricavato dal pieno e prodotto in Italia al 100%

***Hub in 6082 T6 aircraft alloy, completely made from billet, 100% made in Italy***

Doppio cuscinetto sul lato corona
***Double bearings on the sprocket side***

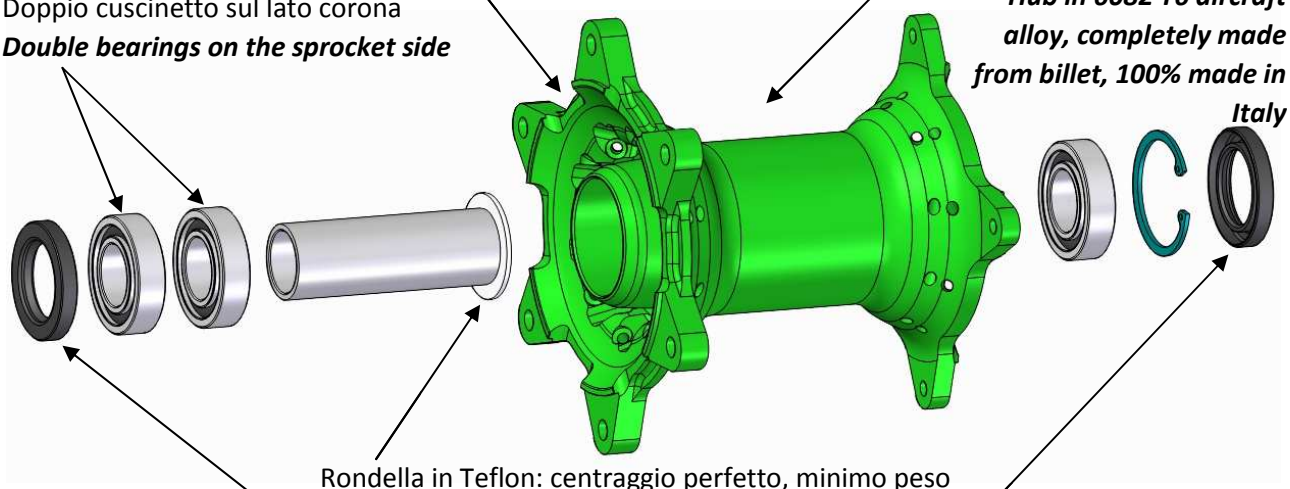

Rondella in Teflon: centraggio perfetto, minimo peso
***PTFE washer: perfect centering minimum weight***

Parapolvere doppio labbro: protezione superiore dallo sporco
***Double lip seals: better protection from dirt***

## MATERIALI / *COMPONENTS*

Cerchi EXCEL Takasago Signature: lega speciale 7050, superiore alle specifiche della 7075 aereonautica. EXCEL A60, D.I.D. Dirt Star STX / LTX disponibili a richiesta, disponibilità a magazzino non garantita.
***Takasago EXCEL Signature rim: Special 7050 aluminum alloy exceeding aircraft 7075 specifications. EXCEL A60, D.I.D. Dirt Star STX / LTX can be supplied on request, stock availability not guaranteed.***

Raggi in acciaio al carbonio: alta resistenza, minimo peso, fabbricati in Italia.
***Carbon steel spokes: high resistance, minimum weight, made in Italy.***

Nippli in alluminio: massima leggerezza, fabbricati in Italia.
***Aluminium nipples: extreme lightweight, made in Italy.***

Cuscinetti top di gamma: elevata durata, misure reperibili in tutto il mondo, qualità giapponese
***Top of the range bearings: high durability, worldwide available bearings sizes, Japanese quality***

## PRODOTTI ABBINABILI / *MATCHING PRODUCTS*

Distanziali esterni
***External spacer***

Tappi fermacopertone
***Rim lock nut***

***Flap***

# MONTAGGIO E MANUTENZIONE ***/ BUILD AND MAINTENANCE***

Come ogni altro componente della vostra moto, anche le ruote devono essere curate e sottoposte a manutenzione, raccomandiamo quindi di segure le indicazioni fornite di seguito in modo da mantenerle in perfetta efficienza.
I mozzi e le ruote Kite ELITE sono le stesse che vengono utilizzate anche dai maggiori team che corrono il CAMPIONATO DEL MONDO DI MOTOCROSS e i campionati NATIONAL e SUPERCROSS U.S.A., quindi siamo sicuri che non ci saranno inconvenienti e non si romperanno se verrà seguita la tabella di manutenzione.

IMPORTANTE:
Tutte le ruote Kite sono progettate per montare distanziali esterni, corona, dischi freno e viteria originali, per il montaggio di questi componenti attenetevi alle indicazioni fornite dal costruttore della vostra moto. Utilizzare in gara una ruota nuova (o con raggi e nipples o cerchio nuovi) solo dopo un paio di cicli di utilizzo, come qualsiasi altro componente della vostra moto necessita di un periodo di rodaggio (almeno 20 min di lavoro).

***Like all components of your bike, also the wheels must be serviced, we advise you to follow our lead for proper functioning.***
***Kite ELITE hubs and wheels are the same that are used by the major team participating in the motocross World Championship and National and Supercross U.S.A. championships, so if you follow the service schedule there will be no problems .***

***ATTENTION:***
***All Kite wheels are designed to mount O.E.M. external spacers,sprocket, brake discs and bolts, to mount these components follow the recommendations provided by the manufacturer of your bike.***
***With new or new spoked wheels, you have to practice with them before entering a race. (20 minutes minimum)***

## Pulire e ingrassare parapolvere e cuscinetti ***/ Clean an grease seals and bearings***

- PRIMA DEL MONTAGGIO ***/ BEFORE MOUNTING***
- Ogni 20H - Prima di ogni gara ***/ Every 20H - before each race***

Una periodica pulizia e ingrassaggio del parapolvere e del cuscinetto garantisce minor attrito tra distanziale e parapolvere, una migliore protezione da sporco e acqua e allunga la vita dei cuscinetti.
***A regular cleaning and greasing of the seals and bearings ensures less friction between external spacer and seal, better protection against dirt and water and extend the life of the bearings.***

## Controllare la tensione dei raggi ***/ Check spoke tension***

- DOPO I PRIMI 20 MINUTI ***/ AFTER THE FIRST 20 MINUTES***
- Dopo ogni utilizzo ***/ After every ride***
- Coppia serraggio consigliata 4,5 ÷ 5 Nm ***/ Recommended torque wrench 4,5 ÷ 5 Nm***

Tirare i raggi solo se allentati!
Kite consiglia di utilizzare la chiave dinamometrica Excel.
Un raggio lento sbilancia la ruota e progressivamente fa allentare tutti gli altri raggi.
Un raggio tirato eccessivamente rischia di rompersi perchè sovraccaricato.
***Tighten only the loose spokes!***
***Kite advises to use the Excel torque wrench.***
***A loose spoke causes wheel inmbalance and rapidly leads to more loose spokes.***
***A too tight spoke can breaks due to local overload.***

## Controllare l'eccentricità dei cerchi ***/ Check the rim run-out***

- DOPO I PRIMI 20 MINUTI ***/ AFTER THE FIRST 20 MINUTES***
- Dopo ogni utilizzo ***/ After every ride***

Un cerchio che gira storto può essere il sintomo di una deformazione dello stesso, di un tensionamento errato della ruota o di entrambe le cose e può avere conseguenze sulla tenuta di strada e sulla sicurezza.
***A rim that turns awry could be symptoms of deformation there of a wrong spokes tightening or both and may have consequences on the roadholding and safety.***

## Controllare il gioco dei cuscinetti ***/ Check the wheel bearing for play***

- Dopo ogni utilizzo ***/ After every ride***

Quando si riscontra gioco sui cuscinetti sostituirli immediatamente!
Un cuscinetto rotto può distruggere completamente un mozzo e provocare seri danni alla moto e al pilota!
***If there is play on the bearings replace them immediatly!***
***A borken wheel bearing could completely destroy the hub and produce serious damage to the bike and the rider.***

## Controllare serraggio viti corona e dischi ***/ Check sprocket and discs bolts tightening***

- Dopo ogni utilizzo ***/ After every ride***

Una corona e/o un disco lenti possono danneggiare irrimediabilmente il mozzo e porlarlo a rottura provocando seri danni alla moto e al pilota!
***A loose sprocked and/or disk may damage permanently the hub and break it and produce serious damage to the bike and the rider.***

## ATTENZIONE ***/ ATTENTION***

Kite s.r.l. non può essere ritenuta responsabile per eventuali danni o lesioni causati da un montaggio non corretto del prodotto, perchè non è stato seguito il programma di manutenzione, perchè sono stati utilizzati ricambi non ufficiali oppure perchè la manutenzione è stata fatta da personale non qualificato.

Kite s.r.l. utilizza solo i componenti della migliore qualità, tuttavia per la stessa natura di questi sport, durante l'uso motocross/enduro/supermotard potrebbero verificarsi delle sovrasollecitazioni con conseguente deformazione e in casi estremi rottura dei raggi e/o del cerchio. Kite s.r.l. non può essere ritenuta responsabile di queste rotture e/o danneggiamenti.

***Kite s.r.l.cannot be held responsible for any damage or injury caused by incorrect product mounting, disregarding specifications and these maintenance instructions or product mounting by an unqualified third party.***

***Kite s.r.l. uses only the best quality components, however during the motocross/enduro/supermoto use may occur overstressing with a consequent deformation and in extreme cases, breaking of the spokes and / or the rim. Kite s.r.l. cannot be held responsible for these breaking and/or damage.***